LANOVÁ PYRAMÍDA

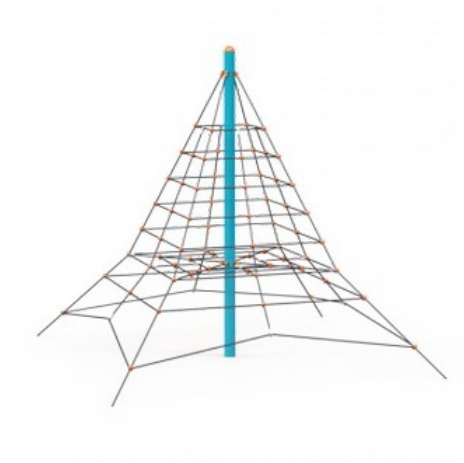

Použité materiály:

Všetky oceľové časti – ošetrené žiarovým zinkovaním s vrchnou vrstvou vypaľovanej farby KOMAXIT
Laná skladajúce sa zo 6 vonkajších a 1 centrálneho oceľového lana, ktoré je v polyesterovom puzdre, minimálna hrúbka 16 mm. Spojky medzi lanami sú zabezpečené vďaka samostatným opracovaným hliníkovým odliatkom vo farbe plastov. Uchytenie lanovej časti o konštrukciu je pomocou kĺbu, ktorý tvorí krúžok navarený k podlahovej alebo nosnej časti zostavy, v ktorej vnútri je silikónové puzdro, a spojený liatinovým odliatkom v tvare "U" vo farbe plastov. V prípade spojov lán v tvare písmena "T" je použitá hliníková T-spojka

Certifikácia:

Bezpečnostný certifikát podľa normy STN EN1176
Bezpečnostný certifikát podľa normy STN EN1177 na dopadové plochy

Veková kategória:	**3 až 14 rokov**
Rozmery prvku:	**4,9 x 4,9 x 3m**
Maximálna výška dopadu:	**1m**
Minimálna potrebná plocha:	**7,9 x 7,9m**

ŠPLHACIA ZOSTAVA HROCH

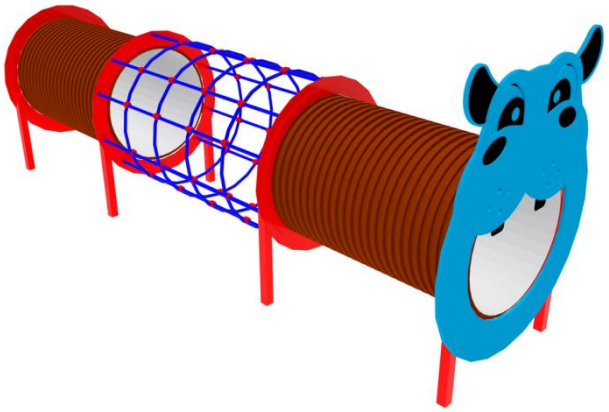

Použité materiály:

Všetky oceľové časti – ošetrené žiarovým zinkovaním s vrchnou vrstvou vypaľovanej farby KOMAXIT
Laná – oceľové laná skladajúce sa zo 6 vonkajších a 1 centrálneho oceľového lana, ktoré je v polypropylénovom puzdre, minimálna hrúbka 18mm

Certifikácia:

Bezpečnostný certifikát podľa normy STN EN1176
Bezpečnostný certifikát podľa normy STN EN1177 na dopadové plochy

Veková kategória:	**3 až 14 rokov**
Rozmery prvku:	**4,7 x 0,98m**
Maximálna výška dopadu:	**1m**
Minimálna potrebná plocha:	**4,15 x 8,1m**

Pôdorys

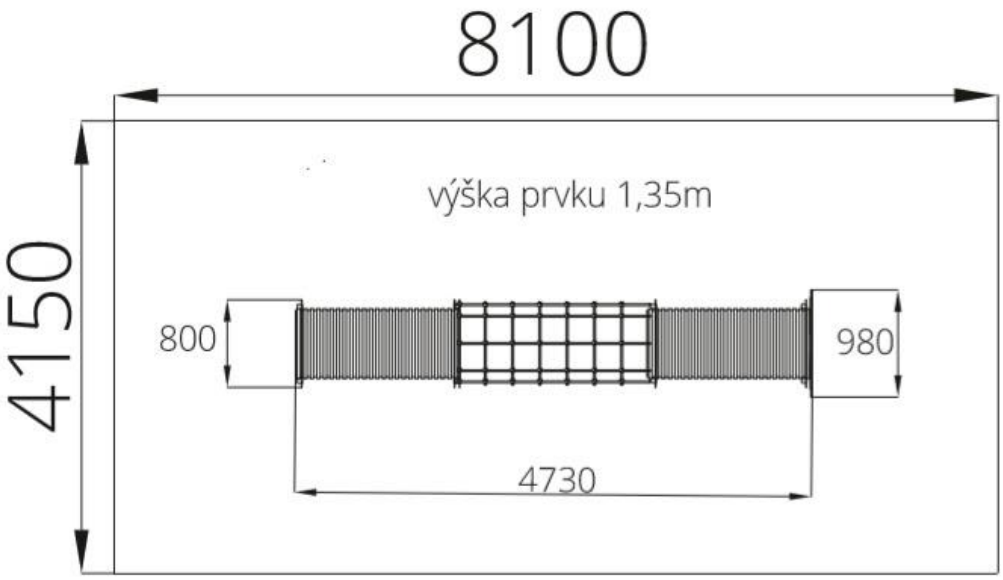

VISIACA HOJDAČKA - SEDÁK HNIEZDO, VÝŠKA PÁDU 1,5M

Použité materiály:

Stojky zostavy - Oceľový jakel 80x80x3 mm z konštrukčnej ocele
Všetky oceľové časti – ošetrené žiarovým zinkovaním s vrchnou vrstvou vypaľovanej farby KOMAXIT
Certifikovaný sedák - 1x HNIEZDO
Laná – oceľové laná skladajúce sa zo 6 vonkajších a 1 centrálneho oceľového lana, ktoré je v polypropylénovom puzdre, minimálna hrúbka 18mm

Certifikácia:

Bezpečnostný certifikát podľa normy STN EN1176
Bezpečnostný certifikát podľa normy STN EN1177 na dopadové plochy

Veková kategória:	**3 až 14 rokov**
Rozmery prvku:	**3,1 x 1,8m**
Maximálna výška dopadu:	**1,5m**
Minimálna potrebná plocha:	**3,6 x 7,5m**

VISIACA HOJDAČKA - SEDÁK HNIEZDO, GUMENNÁ DOPADOVÁ PLOCHA, VÝŠKA PÁDU 1,5M

Pôdorys

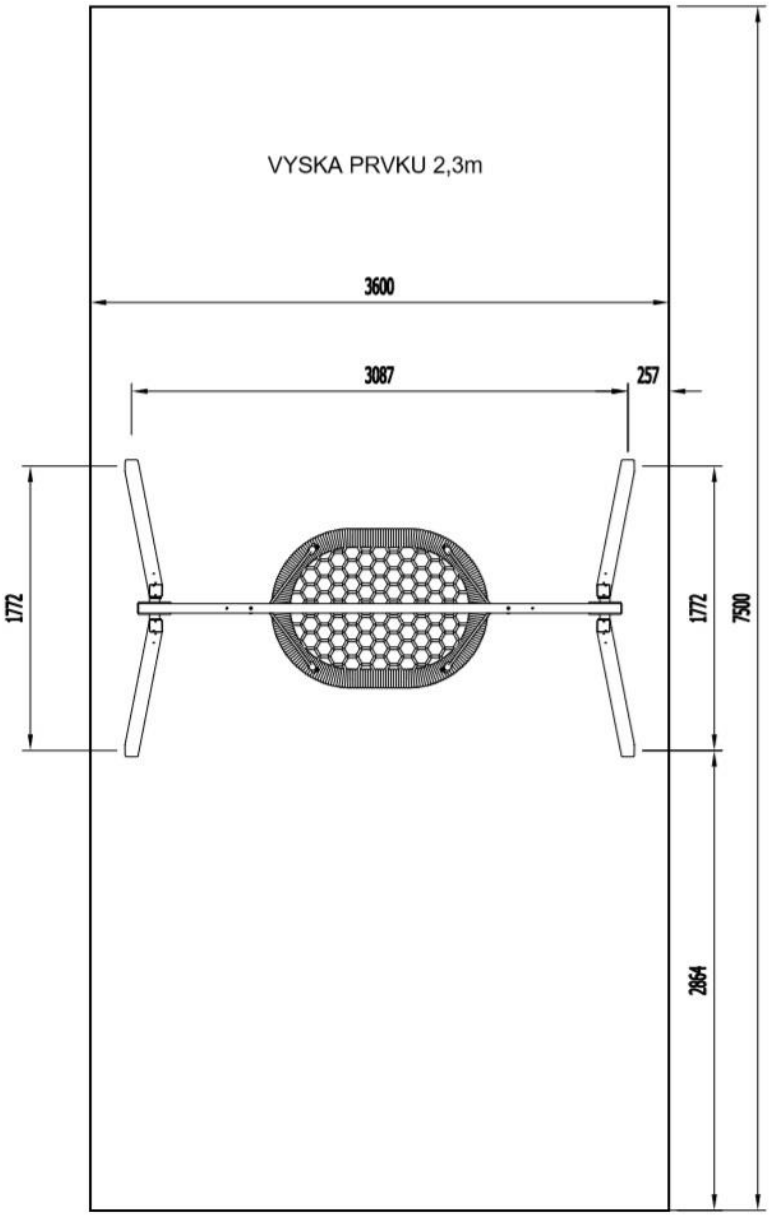

VISIACA DVOJHOJDAČKA - 2x SEDÁK KLASIK, VÝŠKA PÁDU 1,5M

Použité materiály:

Stojky zostavy - oceľový jakel 80x80x3mm z konštrukčnej ocele
Rahno hojdačky - zinkovaný oceľový jakel 120x60x3mm z konštrukčnej ocele s vrchnou vrstvou vypaľovanej farby - KOMAXIT. Rahno je k nohám uchytené pomocou na seba kolmých výpalkov (4ks uchytení) o min. hrúbke 8mm, dĺžke min. 30cm a šírke 7cm. Dva navzájom kolmé výpalky sú k sebe spojené oceľovým jaklom 60x60x3mm. Na vonkajšej strane hojdačkovej nohy je použitý výpalok o min. rozmeroch 30x7cm hrúbky 5mm, ktorý zabraňuje prehnutiu nohy hojdačky pri upevňovaní nerezového spojovacieho materiálu. Na oceľovom rahne sú prizvárané pre každú samostatnú hojdačku 4 ks oceľových výpalkov o min. hrúbke 10mm, do ktorých sú vložené púzdra závesov o min. dĺžke 60mm a priemere 35mm. Každý záves obsahuje 2 ks zapuzdrených ložísk a zospodu prizváraný oceľový výpalok o hrúbke min. 8mm, ku ktorému je pripojená reťaz sedáku.
Všetky oceľové časti – ošetrené žiarovým zinkovaním s vrchnou v peci vypaľovanou vrstvou práškovej farby - KOMAXIT (min. hrúbka zinku a práškovej farby je 160 mikrónov).
Certifikované sedáky - s hliníkovou výstužou, 2x sedák KLASIK pre väčšie deti

Certifikácia:

Bezpečnostný certifikát podľa normy STN EN1176
Bezpečnostný certifikát podľa normy STN EN1177 na dopadové plochy

Veková kategória:	**3 až 14 rokov**
Rozmery prvku:	**3,1 x 1,8m**
Maximálna výška dopadu:	**1m**
Minimálna potrebná plocha:	**3,6 x 7,5m**

VISIACA DVOJHOJDAČKA
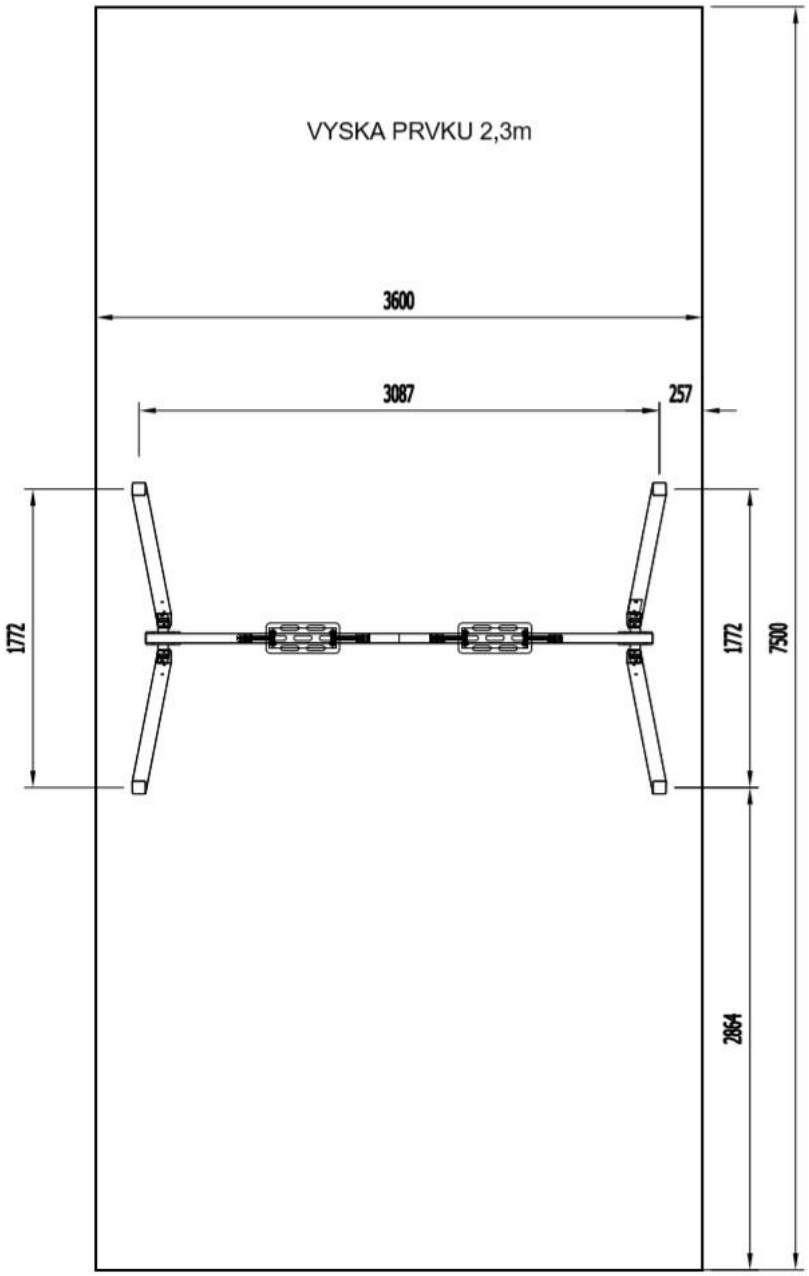
Pôdorys